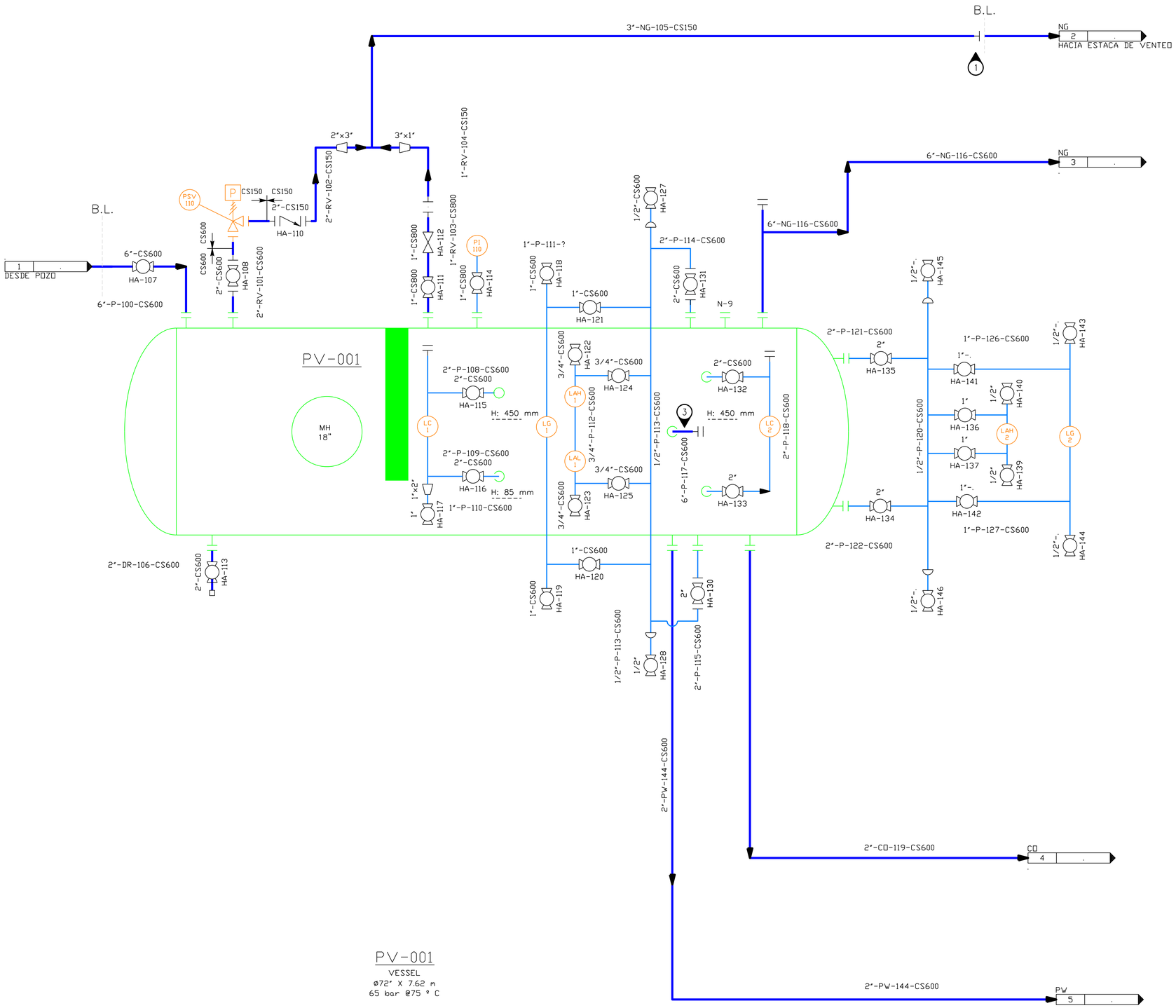

General Notes

NOTAS:

1. BRIDAS DE FACILIDADES DE CONEXIÓN DEL SKID CON LAS INSTALACIONES EXISTENTES.
2. MEDIDOR TIPO CAJA DANIELS.
3. ESTA BRIDA NO SE UTILIZARÁ.

LEYENDA:

PV = Pressure Vessel
RV = Relief Vent
MH = Man Hole
B.L. = Battery Limit
NG = Natural Gas
CO = Crude Oil
PW = Process Water

(x) Note Reference

No.	Revision/Issue	Date
A	EMITIDO PARA REVISIÓN	24-01-25

FORMACIÓN INDUSTRIAL

Project Name and Address

CURSO AUTOCAD PLANT 3D
MÓDULO P&ID

Tutor:
Nicolás David Recio

Alumno:
Ángel Leonardo Da Silva

Nombre del plano:
SEPARADOR TRIFASICO AGUA-CRUDO-GAS

Número de plano:
6001

C:\Users\Leonardo\Documents\CURSO AUTOCAD PLANT 3D\P1D DWG\P&ID Prácticas\6001-P1D-SEPARADOR-New.dwg